O-RING EINBAUMASSE – METRISCH

Tabelle für Präzisions O-Ringe

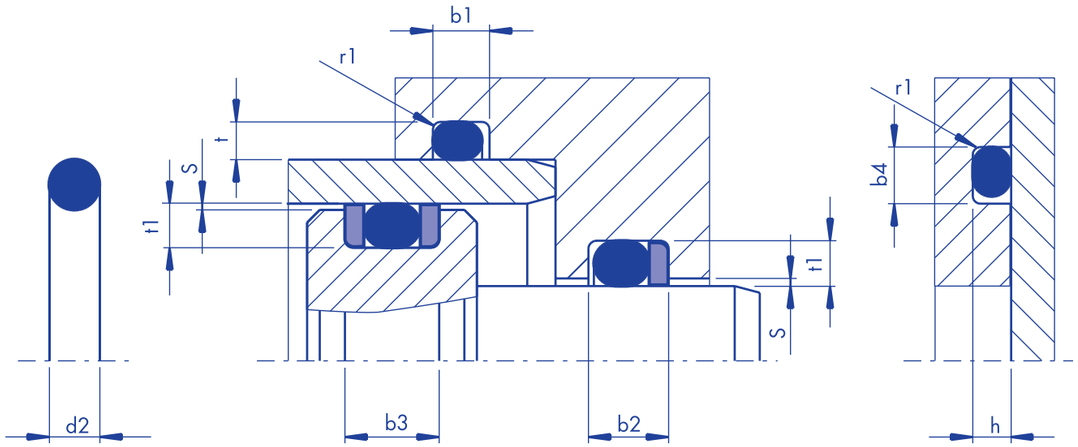

d2 = Schwedische Norm SMS 1586 / Japanische Norm JIS B 2401

d2 = Metrische Abmessung

d2	b1	b2	b3	b4	t	t1	r1	S	h
1.00	1.40	–	–	1.40	0.70	–	0.20	0.20	0.70
1.25	1.70	–	–	1.80	0.90	–	0.20	0.20	0.90
1.50	2.00	3.00	4.00	2.10	1.10	1.25	0.30	0.20	1.10
1.60	2.10	3.10	4.10	2.20	1.20	1.30	0.30	0.20	1.20
1.90	2.60	4.00	5.40	2.70	1.40	1.55	0.40	0.20	1.40
2.00	2.70	4.10	5.50	2.80	1.50	1.65	0.40	0.20	1.50
2.40	3.20	4.60	6.00	3.30	1.80	2.05	0.50	0.30	1.80
2.50	3.30	4.70	6.10	3.40	1.85	2.15	0.50	0.30	1.85
3.00	4.00	5.40	6.80	4.00	2.30	2.60	0.60	0.30	2.30
3.10	4.10	5.50	6.90	4.10	2.40	2.70	0.60	0.30	2.40
3.50	4.60	6.00	7.40	4.70	2.65	3.05	0.60	0.40	2.65
3.60	4.80	6.20	7.60	5.10	2.80	3.15	0.80	0.40	2.80
4.00	5.20	6.90	8.60	5.30	3.10	3.50	0.80	0.40	3.10
5.00	6.60	8.30	10.0	6.70	4.00	4.40	0.80	0.40	4.00
5.70	7.20	8.90	10.6	7.40	4.60	5.00	1.20	0.40	4.60
6.00	7.40	9.10	10.8	7.60	4.90	5.30	1.20	0.40	4.90
7.00	9.50	12.0	14.5	9.70	5.80	6.10	1.50	0.60	5.80
8.00	9.80	12.3	14.8	10.0	6.70	7.10	1.50	0.60	6.70
8.40	10.0	12.5	15.0	10.3	7.10	7.50	1.50	0.60	7.10
9.00	10.6	13.1	15.6	10.9	7.70	8.10	2.00	0.60	7.70
10.0	11.6	14.1	16.6	12.0	8.60	9.10	2.50	0.60	8.60
12.0	13.5	16.0	18.5	14.0	10.6	11.0	2.50	0.60	10.6

O-RING EINBAUMASSE – ZOLL

Tabelle für Präzisions O-Ringe

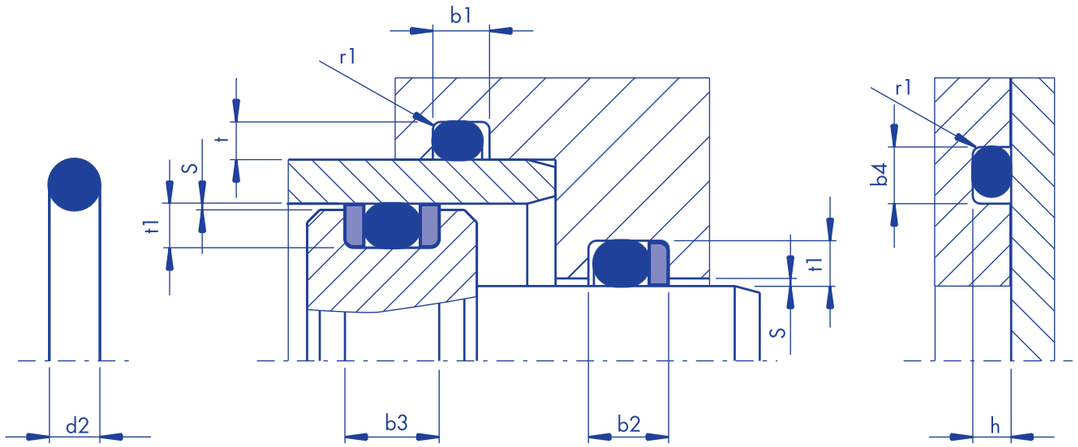

d2 = Amerikanische Norm AS 568 / Britische Norm BS 1806

d2 = ISO 3601 / DIN 3771 / NF T 47-501

d2	b1	b2	b3	b4	t	t1	r1	S	h
1.02	1.40	–	–	1.40	0.70	–	0.20	0.20	0.70
1.27	1.70	–	–	1.80	0.90	–	0.20	0.20	0.90
1.52	2.00	3.00	4.00	2.10	1.10	1.25	0.30	0.20	1.10
1.78	2.40	3.80	5.20	2.60	1.30	1.45	0.40	0.20	1.30
1.80	2.40	3.80	5.20	2.60	1.30	1.45	0.40	0.20	1.30
2.62	3.60	5.00	6.40	3.80	2.00	2.25	0.60	0.30	2.00
2.56	3.60	5.00	6.40	3.80	2.00	2.25	0.60	0.30	2.00
3.53	4.80	6.20	7.60	5.00	2.70	3.10	0.80	0.40	2.70
3.55	4.80	6.20	7.60	5.00	2.70	3.10	0.80	0.40	2.70
5.33	7.10	8.80	10.5	7.30	4.30	4.70	1.20	0.40	4.30
5.30	7.10	8.80	10.5	7.30	4.30	4.70	1.20	0.40	4.30
6.99	9.50	12.0	14.5	9.70	5.80	6.10	1.50	0.60	5.80
7.00	9.50	12.0	14.5	9.70	5.80	6.10	1.50	0.60	5.80

Birrer Hydraulik AG
Gewerbezone 31
6018 Buttisholz

Tel. +41 (0)41 984 10 84
www.birrer-hydraulik.ch
info@birrer-hydraulik.ch

schenker birrer mehr als hydraulik